S

S系列减速机有以下设计方案：

S series gear units are available in the following designs:

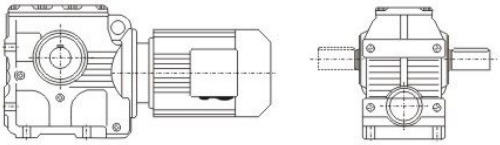

S..Y..

底脚轴伸式安装斜齿-蜗轮蜗杆减速机

Foot-mounted helical - worm gear units with solid shaft

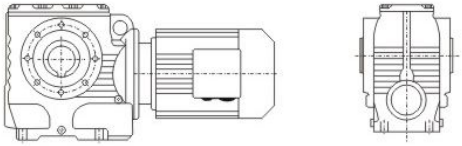

SA...Y...

空心轴安装斜齿-蜗轮蜗杆减速机

Helical-worm gear units with hollow shaft

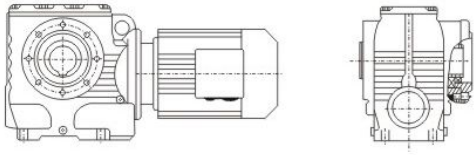

SAZ...Y...

小法兰空心轴安装斜齿-蜗轮蜗杆减速机

Short-flange mounted helical-worm gear units with hollow shaft

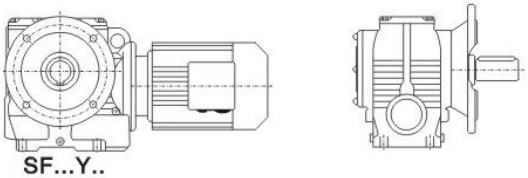

SF...Y..

法兰轴伸式安装斜齿-蜗轮蜗杆减速机

Flange-mounted helical-worm gear units with solid shaft

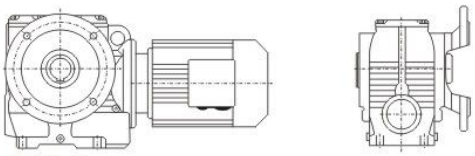

SAF...Y...

法兰空心轴安装斜齿-蜗轮蜗杆减速机

Flange-mounted helical-worm gear units with hollow shaft

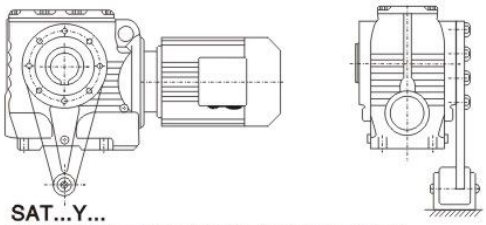

SAT...Y...

带防转臂空心轴安装斜齿-蜗轮蜗杆减速机

Torque-arm-mounted helical-worm gear units with hollow shaft

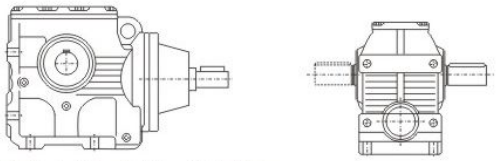

S(SF、SA、SAF、SAZ) S...

轴输入的斜齿-蜗轮蜗杆减速机

Shaft input helical-worm gear units

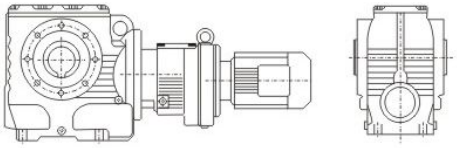

SA(S、SF、SAF、SAZ)...R...Y...

组合式斜齿-蜗轮蜗杆减速机

Combinatorial helical-worm gear units

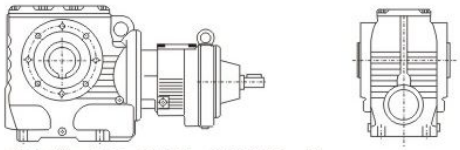

SA (S、SF、SAF、SAZ) S...R...

轴输入的组合式斜齿-蜗轮蜗杆减速机

Shaft input combinatorial helical-worm gear units

SA(S、SF、SAF、SAZ) ...Y...

电机用户自配或配特殊电机时需加联接法兰

When equipping the user's motor or the special one, the flange is required to be connected

型号与标记:
Type Designations:

SAF37-Y 0.55-4P-12.08-M1-270°-A-Φ25

- 减速机类型
- 结构形式
- 规格
- 电机代号
- 电机功率、极数
- 传动比
- 安装形式
- 电机接线盒位置
- 输出轴或法兰方向
- 输出轴孔径

SAF37-Y 0.55-4P-12.08-M1-270°-A-Φ25

- Gear units type
- Structure
- Size
- Motor code
- Motor power、pole
- Ratio
- Mounting position
- Position of the motor thermal box
- Position of output shaft or flange
- Output shaft aperture

减速机类型: 斜齿-蜗轮蜗杆减速机	Gear units type: Helical-worm gear units
结构形式: 普通轴伸式(省略) 轴装式 A 轴伸法兰式 F 轴装法兰式 AF 轴装小法兰式 AZ 轴装带防转臂 AT 普通轴伸式,轴输入 S 普通轴装式,轴输入 AS 轴伸法兰式,轴输入 FS 轴装法兰式,轴输入 AFS	Structure: Foot-mounted solid shaft output (-) Hollow shaft output A Flange-mounted solid shaft output F Flange-mounted hollow shaft output AF Short-flange-mounted hollow shaft output AZ Torque-arm-mounted hollow shaft output AT Foot-mounted solid shaft output,shaft input S Hollow shaft output,shaft input AS Flange-mounted solid shaft output,shaft input FS Flange-mounted hollow shaft output,shaft input AFS
规格: (见选型参数表)	Size: (see selection table)
电机代号: 普通(更新) Y(Y2) 防 爆 B 直 流 Z 制 动 YEJ 多 速 D 变 频 YVP 电磁调速 YCT 冶金起重 R 变频制动 YVPEJ 辊 道 G	Motor code: Ordinary(renew) Y(Y2) Flame-proof B Direct current Z Brake YEJ Multi-speed D Variable frequency YVP Electromagnetism speed modulation YCT Hoising in metallurgy R Variable frequency and brake YVPEJ Roller tables G
电机功率、极数: (见选型参数表)	Motor power、pole : (see selection table)
传动比: (见选型参数表)	Ratio: (see selection table)
安装形式: M1、M2、M3、M4、M5、M6 (见第50页)	Mounting position: M1、M2、M3、M4、M5、M6(see page 50)
电机接线盒位置: 0°、90°、180°、270° (见第50页)	Position of the motor thermal box: 0°、90°、180°、270° (see page 50)
输出轴或法兰方向: 从电机尾部看左边为 A 从电机尾部看右边为 B (见安装形式) 从电机尾部看左右边尾 A+B	Position of output shaft or flange: viewing on motor end:left side-A, right side-B,both sides-A+B(see mounting position)
输出轴孔径: (见安装尺寸图)带实心轴输出时省略	Output shaft aperture: (see the chart of mouting dimension) It will be omitted when solid output shaft

S

安装形式
Mounting position

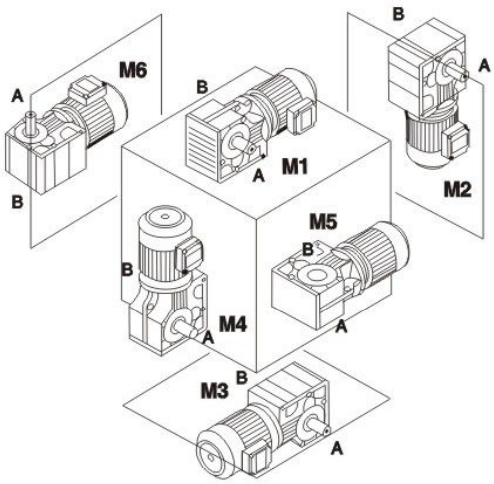

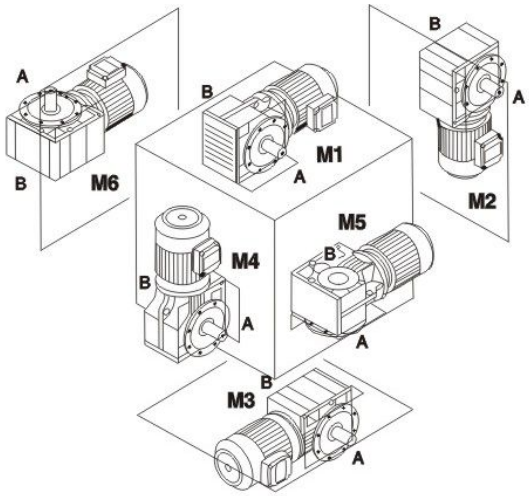

电机接线盒位置
Position of the motor thermal box

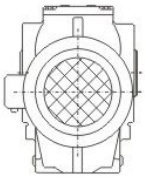

0°

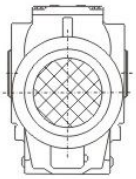

90°

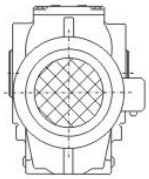

180°

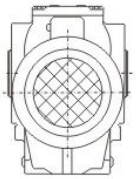

270°

输入功率及许用转距
Input power rating and permissible torque

规格 Size	37	47	57	67	77	87	97
结构形式 Structure	S SA SF SAF SAT SAZ						
输入功率(KW) Input power rating	0.18~0.75	0.18~1.5	0.18~3	0.25~5.5	0.55~7.5	0.75~15	1.5~22
传动比 Ratio	10.27~165.71	11.46~244.74	10.78~196.21	11.55~227.20	9.96~241.09	11.83~223.26	12.75~230.48
许用转距(N.m) Permissible torque	90	170	300	520	1270	2280	4000

减速机重量
Gear unit weight

规格 Size	37	47	57	67	77	87	97
重量(kg) Weight	7	10	14	26	50	100	170

所注重量为平均值，仅供参考
The weights are mean values,only for reference.

润 滑 油 量 表
Lubrication table

S...:

规格 Size	润 滑 油 量 （ 升 ） Fill quantity in liters					
	M1	M2	M3 1)	M4	M5	M6
S37	0.25	0.4	0.5	0.6	0.4	0.4
S47	0.35	0.8	0.7	1.1	0.8	0.8
S57	0.5	1.2	1	1.5	1.3	1.3
S67	1	2.0	2.2/3.1	3.2	2.6	2.6
S77	1.9	4.2	3.7/5.4	6	4.4	4.4
S87	3.3	8.1	6.9/10.4	12	8.4	8.4
S97	6.8	15	13.4/18	22.5	17	17

SF...:

规格 Size	润 滑 油 量 （ 升 ） Fill quantity in liters					
	M1	M2	M3 1)	M4	M5	M6
SF37	0.25	0.4	0.5	0.6	0.4	0.4
SF47	0.4	0.9	0.9	1.2	1.0	1.0
SF57	0.5	1.2	1	1.6	1.4	1.4
SF67	1	2.2	2.3/3	3.2	2.7	2.7
SF77	1.9	4.1	3.9/5.8	6.5	4.9	4.9
SF87	3.8	8	7.1/10.1	12	9.1	9.1
SF97	7.4	15	13.8/18.8	23.6	18	18

SA...、SAF...、SAZ...:

规格 Size	润 滑 油 量 （ 升 ） Fill quantity in liters					
	M1	M2	M3 1)	M4	M5	M6
S..37	0.25	0.4	0.5	0.6	0.4	0.4
S..47	0.4	0.8	0.7	1.1	0.8	0.8
S..57	0.5	1.1	1	1.6	1.2	1.2
S..67	1	2.0	1.8/2.6	2.9	2.5	2.5
S..77	1.8	3.9	3.6/5	5.9	4.5	4.5
S..87	3.8	7.4	6/8.7	11.2	8	8
S..97	7	14	11.4/16	21	15.7	15.7

注：1) 表示减速机为组合型时低速级所加油量为大值。
Notes: 1)The large gear unit of multi-stage gear units must be filled with the larger oil volume.

S

输出转速 Output speed r/min	输出扭矩 Output torque N m	传动比 Ratio i	使用系数 Service factor f_B	机型号 Type Type	极数 Pole P
0.18kW					
0.30	2579	4606	0.83	S 87R57 SF 87R57 SA 87R57 SAF87R57	4 4 4 4
0.36	2563	3872	0.84		
0.40	2515	3475	0.85		
0.48	2394	2905	0.90		
0.54	2239	2586	0.96		
0.60	2021	2335	1.06		
0.68	1778	2054	1.21		
0.76	1579	1824	1.36		
0.85	1412	1631	1.52		
0.99	1215	1404	0.98	S 77R37 SF 77R37 SA 77R37 SAF77R37	4 4 4 4
1.1	1078	1245	1.11		
1.3	952	1100	1.25		
1.5	826	954	1.45		
1.7	725	837	1.65		
1.9	618	714	1.93		
2.2	551	637	2.2		
2.4	497	574	2.4		
1.7	600	809	0.81	S 67R37 SF 67R37 SA 67R37 SAF67R37	4 4 4 4
2.0	532	712	0.92		
2.3	528	615	0.93		
2.6	470	543	1.04		
3.0	406	469	1.20		
3.3	367	424	1.33		
3.8	316	365	1.55		
3.2	336	438	0.87	S 57R17 SF 57R17 SA 57R17 SAF57R17	4 4 4 4
3.6	325	388	0.84		
4.1	291	336	0.97		
4.7	255	294	1.11		
5.2	233	269	1.21		
6.1	198	229	1.42		
6.8	177	204	1.60		
7.4	162	187	1.74		
4.7	198	294	0.81	S 47R17 SF 47R17 SA 47R17 SAF47R17	4 4 4 4
5.4	191	257	0.84		
6.1	182	229	0.88		
7.0	173	200	0.92		
3.7	276	227.20	1.77	S 67 SF 67 SA 67 SAF67	6 6 6 6
4.1	249	205.11	1.96		
4.7	219	180.46	2.23		
5.0	207	170.40	2.36		
4.3	238	196.21	1.18	S 57 SF 57 SA 57 SAF57	6 6 6 6
4.7	219	180.40	1.29		
5.5	187	154.35	1.51		
6.4	162	133.79	1.74		
7.1	146	196.21	1.94	S 57 SF 57 SA 57 SAF57	4 4 4 4
7.7	134	180.40	2.11		
9.0	115	154.35	2.46		
10.4	99	133.79	2.84		
5.1	204	168.00	0.81	S 47 SF 47 SA 47 SAF47	6 6 6 6
5.7	182	150.00	0.88		
5.8	178	146.84	0.90		
6.2	167	137.25	0.96		
7.2	144	118.64	1.11		
5.7	182	244.74	0.88	S 47 SF 47 SA 47 SAF47	4 4 4 4
6.1	170	228.75	0.94		
7.0	147	197.73	1.09		
8.3	125	168.00	1.28		
9.3	111	150.00	1.44		

输出转速 Output speed r/min	输出扭矩 Output torque N m	传动比 Ratio i	使用系数 Service factor f_B	机型号 Type Type	极数 Pole P
0.18kW					
9.5	109	146.84	1.47	S 47 SF 47 SA 47 SAF47	4 4 4 4
10	102	137.25	1.57		
12	88	118.64	1.82		
14	75	100.80	2.14		
15	67	90.00	2.40		
18	57	76.88	2.80		
19	53	72.00	2.99		
23	45	60.65	3.56		
9.1	113	152.00	0.80	S 37 SF 37 SA 37 SAF37	4 4 4 4
11	96	129.41	0.89		
12	83	111.58	1.03		
13	77	104.00	1.10		
15	67	90.91	1.26		
16	63	85.22	1.34		
18	56	75.20	1.52		
21	49	66.67	1.72		
25	45	56.67	1.89		
27	42	52.00	2.02		
31	39	45.45	2.16		
33	37	42.61	2.30		
37	33	37.60	2.61		
42	29	33.33	2.95		
49	25	28.33	3.47		
59	23	23.46	3.66		
74	19	18.85	4.56		
84	16	16.48	5.21		
90	15	15.45	5.56		
102	13	13.63	6.30		
115	12	12.08	7.11		
135	10	10.27	8.37		
0.25kW					
0.48	2495	2905	0.86	S 87R57 SF 87R57 SA 87R57 SAF87R57	4 4 4 4
0.54	2470	2586	0.87		
0.60	2406	2335	0.89		
0.68	2221	2054	0.96		
0.76	2193	1824	0.98		
0.85	1961	1631	1.09		
1.5	1118	930	1.92		
1.5	1147	954	1.04	S 77R37 SF 77R37 SA 77R37 SAF77R37	4 4 4 4
1.7	1006	837	1.19		
1.9	858	714	1.39		
2.2	766	637	1.56		
2.4	690	574	1.73		
2.8	600	499	1.99		
2.6	564	543	0.87	S 67R37 SF 67R37 SA 67R37 SAF67R37	4 4 4 4
3.0	560	469	0.87		
3.3	510	424	0.96		
3.8	439	365	1.11		
4.4	384	319	1.27		
4.9	338	281	1.45		
4.7	353	294	0.80	S 57R17 SF 57R17 SA 57R17 SAF57R17	4 4 4 4
5.2	323	269	0.87		
6.1	275	229	1.02		
6.8	245	204	1.15		
7.4	225	187	1.25		
8.4	198	165	1.42		
11	158	131	1.79		
2.8	505	227.20	0.97	S 67 SF 67 SA 67 SAF67	8 8 8 8
3.1	456	205.11	1.07		
3.6	401	180.46	1.22		
3.8	378	170.40	1.29		
4.5	320	144.00	1.53		

0.25k W

输出转速 Output speed r/min	输出扭矩 Output torque N m	传动比 Ratio i	使用系数 Service factor f_B	机型号 Type Type	极数 Pole P
3.7	383	227.20	1.28	S 67	6
4.1	346	205.11	1.41	SF 67	6
4.7	304	180.46	1.61	SA 67	6
5.0	287	170.40	1.70	SAF67	6
5.9	243	144.00	2.01		
6.1	234	227.20	2.09	S 67	4
6.8	211	205.11	2.31	SF 67	4
7.7	186	180.46	2.63	SA 67	4
8.2	176	170.40	2.78	SAF67	4
9.7	148	144.00	3.30		
11	134	130.00	3.65		
12	118	114.38	4.15		
13	111	108.00	4.39		
4.3	331	196.21	0.85	S 57	6
4.7	304	180.40	0.93	SF 57	6
5.5	260	154.35	1.08	SA 57	6
6.4	225	133.79	1.25	SAF57	6
6.8	211	125.05	1.34		
7.1	202	196.21	1.39	S 57	4
7.7	186	180.40	1.52	SF 57	4
9.0	159	154.35	1.77	SA 57	4
10	138	133.79	2.05	SAF57	4
11	129	125.05	2.19		
13	111	108.09	2.53		
15	95	91.84	2.98		
17	85	82.00	3.34		
7.0	204	197.73	0.81	S 47	4
8.3	173	168.00	0.92	SF 47	4
9.3	155	150.00	1.04	SA 47	4
9.5	151	146.84	1.06	SAF47	4
10	141	137.25	1.13		
12	122	118.64	1.31		
14	104	100.80	1.54		
15	93	90.00	1.73		
18	79	76.88	2.02		
19	74	72.00	2.16		
23	71	60.65	2.24		
24	63	59.32	2.56		
28	61	50.40	2.64		
31	54	45.00	2.96		
13	107	104.00	0.81	S 37	4
15	94	90.91	0.91	SF 37	4
16	88	85.22	0.97	SA 37	4
18	77	75.20	1.10	SAF37	4
21	69	66.67	1.24		
25	63	56.67	1.36		
27	58	52.00	1.46		
31	55	45.45	1.56		
33	51	42.61	1.66		
37	45	37.60	1.88		
42	40	33.33	2.12		
49	34	28.33	2.50		
59	32	23.46	2.64		
74	26	18.85	3.28		
84	23	16.48	3.75		
90	21	15.45	4.00		
102	19	13.63	4.54		
115	17	12.08	5.12		
135	14	10.27	6.02		

0.37k W

输出转速 Output speed r/min	输出扭矩 Output torque N m	传动比 Ratio i	使用系数 Service factor f_B	机型号 Type Type	极数 Pole P
0.68	2611	2054	0.82	S 87R57	4
0.76	2488	1824	0.86	SF 87R57	4
0.85	2318	1631	0.92	SA 87R57	4
1.5	1655	930	1.29	SAF87R57	4
1.7	1479	831	1.45		
1.9	1271	714	0.94	S 77R37	4
2.2	1134	637	1.05	SF 77R37	4
2.4	1021	574	1.17	SA 77R37	4
2.8	888	499	1.34	SAF77R37	4
3.2	779	438	1.53		
3.6	692	389	1.72		
3.8	557	365	0.88	S 67R37	4
4.4	568	319	0.92	SF 67R37	4
4.9	500	281	0.98	SA 67R37	4
5.7	438	246	1.12	SAF67R37	4
3.0	702	222.00	3.03	S 87	8
3.4	627	198.00	3.42	SF 87	8
4.0	527	166.43	4.07	SA 87	8
				SAF87	8
2.8	763	241.09	1.57	S 77	8
3.3	652	206.04	1.83	SF 77	8
3.5	598	188.89	2.00	SA 77	8
4.0	524	165.75	2.28	SAF77	8
4.3	497	157.08	2.40		
3.9	544	227.20	0.90	S 67	6
4.3	491	205.11	1.00	SF 67	6
4.9	432	180.46	1.13	SA 67	6
5.2	408	170.40	1.20	SAF67	6
6.1	345	144.00	1.42		
6.1	347	227.20	1.41	S 67	4
6.8	313	205.11	1.56	SF 67	4
7.7	275	180.46	1.78	SA 67	4
8.2	260	170.40	1.88	SAF67	4
9.7	220	144.00	2.23		
11	198	130.00	2.47		
12	174	114.38	2.80		
5.7	370	154.35	0.81	S 57	6
6.6	321	133.79	0.88	SF 57	6
7.1	300	125.05	0.94	SA 57	6
8.2	259	108.09	1.09	SAF57	6
9.6	220	91.84	1.28		
10.8	196	82.00	1.44		
7.1	299	196.21	0.94	S 57	4
7.7	275	180.41	1.02	SF 57	4
9.0	235	154.35	1.20	SA 57	4
10	204	133.79	1.38	SAF57	4
11	191	125.05	1.48		
13	165	108.09	1.71		
15	140	91.84	2.01		
17	125	82.00	2.25		
20	119	70.04	2.64		
21	111	66.89	2.37		
22	107	62.53	2.53		
10	209	137.25	0.80	S 47	4
12	181	118.64	0.88	SF 47	4
14	154	100.80	1.04	SA 47	4
15	137	90.00	1.17	SAF47	4
18	117	76.88	1.36		

S

0.37kW

输出转速 Output speed r/min	输出扭矩 Output torque N m	传动比 Ratio i	使用系数 Service factor f_B	机型号 Type Type	极数 Pole P
19	110	72.00	1.46	S 47 SF 47 SA 47 SAF47	4 4 4 4
23	106	60.65	1.52		
24	93	59.32	1.73		
28	90	50.40	1.78		
31	80	45.00	2.00		
36	68	38.44	2.34		
39	64	36.00	2.50		
46	54	30.33	2.96		
50	56	27.74	2.84		
54	53	25.93	3.03		
62	46	22.41	3.51		
73	39	19.04	4.13		
82	35	17.00	4.63		
21	102	66.67	0.84	S 37 SF 37 SA 37 SAF37	4 4 4 4
25	93	56.67	0.92		
27	86	52.00	0.98		
31	81	45.45	1.05		
33	76	42.61	1.12		
37	67	37.60	1.27		
42	59	33.33	1.43		
49	50	28.33	1.69		
59	48	23.46	1.78		
74	38	18.85	2.22		
84	34	16.48	2.54		
90	31	15.45	2.71		
102	28	13.63	3.07		
115	25	12.08	3.46		
135	21	10.27	4.07		

0.55kW

输出转速 Output speed r/min	输出扭矩 Output torque N m	传动比 Ratio i	使用系数 Service factor f_B	机型号 Type Type	极数 Pole P
1.0	2517	1332	0.85	S 87R57 SF 87R57 SA 87R57 SAF87R57	4 4 4 4
1.2	2475	1191	0.87		
1.3	2460	1032	0.87		
1.5	2340	930	0.92		
1.7	2198	831	0.97		
1.9	1902	719	1.13		
2.2	1651	624	1.30		
2.5	1476	558	1.45		
3.2	1151	435	1.86		
2.8	1320	499	0.90	S 77R37 SF 77R37 SA 77R37 SAF77R37	4 4 4 4
3.2	1159	438	1.03		
3.6	1029	389	1.16		
4.3	865	327	1.38		
4.8	764	289	1.56		
5.6	661	250	1.81		
5.7	558	246	0.84	S 67R37 SF 67R37 SA 67R37 SAF67R37	4 4 4 4
6.3	585	221	0.88		
7.0	524	198	0.93		
8.3	444	168	1.10		
3.0	1044	222.00	2.05	S 87 SF 87 SA 87 SAF87	8 8 8 8
3.4	931	198.00	2.30		
4.0	783	166.43	2.74		
4.0	791	222.00	2.71	S 87 SF 87 SA 87 SAF87	6 6 6 6
4.5	705	198.00	3.04		
5.3	593	166.43	3.62		
3.3	969	206.04	1.23	S 77 SF 77 SA 77 SAF77	8 8 8 8
3.5	888	188.89	1.34		
4.0	780	165.75	1.53		
4.3	739	157.08	1.62		

0.55kW

输出转速 Output speed r/min	输出扭矩 Output torque N m	传动比 Ratio i	使用系数 Service factor f_B	机型号 Type Type	极数 Pole P
3.7	859	241.09	1.39	S 77 SF 77 SA 77 SAF77	6 6 6 6
4.3	734	206.04	1.63		
4.7	673	188.89	1.78		
5.3	590	165.75	2.02		
5.6	559	157.08	2.13		
5.8	547	241.09	2.18	S 77 SF 77 SA 77 SAF77	4 4 4 4
6.7	467	206.04	2.56		
7.4	428	188.89	2.79		
6.1	515	227.20	0.95	S 67 SF 67 SA 67 SAF67	4 4 4 4
6.8	465	205.11	1.05		
7.7	409	180.46	1.20		
8.2	386	170.40	1.27		
9.7	326	144.00	1.50		
11	295	130.00	1.66		
12	259	114.38	1.89		
13	245	108.00	2.00		
15	208	91.96	2.35		
17	189	83.57	2.58		
19	172	72.39	2.98		
21	164	65.00	2.84		
9.6	327	91.84	0.86	S 57 SF 57 SA 57 SAF57	6 6 6 6
11	292	82.00	0.97		
12	251	70.40	1.01		
13	278	66.89	1.12		
14	260	62.53	1.09		
16	225	54.05	1.26		
19	191	45.92	1.48		
22	170	41.00	1.66		
25	146	35.20	1.93		
9.0	350	154.35	0.81	S 57 SF 57 SA 57 SAF57	4 4 4 4
10	303	133.79	0.93		
11	284	125.05	0.99		
13	245	108.09	1.15		
15	208	91.84	1.35		
17	186	82.00	1.52		
20	177	70.40	1.59		
21	165	66.89	1.70		
22	160	62.53	1.77		
26	143	54.05	1.97		
30	121	45.92	2.32		
34	108	41.00	2.60		
40	93	35.02	3.04		
42	91	32.80	3.10		
46	87	30.12	3.25		
53	79	26.11	3.57		
57	74	24.40	3.82		
66	64	21.09	4.42		
18	174	76.88	0.92	S 47 SF 47 SA 47 SAF47	4 4 4 4
19	163	72.00	0.98		
23	157	60.65	1.02		
25	138	59.32	1.16		
28	133	50.40	1.20		
31	119	45.00	1.34		
36	102	38.44	1.57		
39	95	36.00	1.68		
46	80	30.33	1.91		
50	84	27.74	1.99		
54	78	25.93	2.04		
62	68	22.41	2.36		
73	58	19.04	2.78		
82	51	17.00	3.11		
96	44	14.52	3.65		
102	41	13.60	3.89		
121	35	11.46	4.62		

输出转速 Output speed r/min	输出扭矩 Output torque N m	传动比 Ratio i	使用系数 Service factor f_B	机型号 Type Type	极数 Pole P
0.55k W					
42	88	33.33	0.96		
49	75	28.33	1.13		
59	71	23.46	1.20	S 37	4
74	57	18.85	1.49	SF 37	4
84	50	16.48	1.71	SA 37	4
90	47	15.45	1.82	SAF37	4
102	41	13.63	2.06		
115	37	12.08	2.33		
135	31	10.27	2.74		
0.75kW					
1.1	4411	1223	0.85		
1.3	3860	1070	0.97		
1.5	3347	928	1.12	S 97R57	4
1.7	2972	824	1.27	SF 97R57	4
1.9	2575	714	1.46	SA 97R57	4
2.2	2258	626	1.67	SAF97R57	4
2.6	1941	538	1.94		
2.9	1746	484	2.2		
1.3	2659	1032	0.81		
1.5	2593	930	0.83		
1.7	2569	831	0.83	S 87R57	4
1.9	2396	719	0.89	SF 87R57	4
2.2	2251	624	0.95	SA 87R57	4
2.5	2013	558	1.06	SAF87R57	4
3.2	1569	435	1.37		
4.3	1165	323	1.84		
4.3	1179	327	1.01	S 77R37	4
4.8	1042	289	1.15	SF 77R37	4
5.6	902	250	1.32	SA 77R37	4
6.3	790	219	1.51	SAF77R37	4
3.0	1457	230.48	2.58	S 97	8
3.3	1311	207.48	2.87	SF 97	8
3.6	1187	187.89	3.17	SA 97	8
				SAF97	8
4.1	1048	222.00	2.04	S 87	6
4.6	935	198.00	2.29	SF 87	6
5.5	786	166.43	2.73	SA 87	6
				SAF87	6
6.2	690	223.26	3.10	S 87	4
7.0	612	198.00	3.50	SF 87	4
8.4	515	166.43	4.16	SA 87	4
				SAF87	4
3.8	1139	241.09	1.05	S 77	6
4.4	973	206.04	1.23	SF 77	6
4.8	892	188.89	1.34	SA 77	6
5.5	783	165.75	1.53	SAF77	6
5.8	745	241.09	1.60		
6.7	637	206.04	1.87		
7.4	584	188.89	2.04	S 77	4
8.4	512	165.75	2.33	SF 77	4
8.8	486	157.08	2.46	SA 77	4
10	425	137.48	2.81	SAF77	4
11	383	123.86	3.12		
13	336	108.65	3.55		

输出转速 Output speed r/min	输出扭矩 Output torque N m	传动比 Ratio i	使用系数 Service factor f_B	机型号 Type Type	极数 Pole P
0.75kW					
6.8	634	205.11	0.80		
7.7	558	180.46	0.88		
8.2	527	170.40	0.93		
9.7	445	144.00	1.10		
11	402	130.00	1.22		
12	354	114.38	1.38	S 67	4
13	334	108.00	1.46	SF 67	4
15	284	91.96	1.72	SA 67	4
17	258	83.57	1.89	SAF67	4
19	224	72.39	2.09		
21	234	65.00	2.18		
22	206	63.00	2.37		
24	195	57.19	2.51		
26	185	54.00	2.51		
30	166	45.98	2.95		
13	331	70.04	0.80		
14	369	66.89	0.82	S 57	6
15	345	62.53	0.85	SF 57	6
17	298	54.05	0.95	SA 57	6
20	253	45.92	1.11	SAF57	6
22	226	41.00	1.25		
13	334	108.09	0.84		
15	284	91.84	0.99		
17	254	82.00	1.11		
20	217	70.04	1.17		
21	241	66.89	1.25		
22	226	62.53	1.30		
26	195	54.05	1.45		
30	166	45.92	1.70	S 57	4
34	148	41.00	1.91	SF 57	4
40	126	35.02	2.23	SA 57	4
42	118	32.80	2.27	SAF57	4
46	124	30.12	2.38		
53	108	26.11	2.62		
57	101	24.40	2.80		
66	87	21.09	3.24		
78	74	17.92	3.82		
87	66	16.00	4.28		
102	56	13.67	5.00		
31	162	45.00	0.99		
36	139	38.44	1.15		
39	130	36.00	1.23		
46	109	30.33	1.40	S 47	4
50	114	27.74	1.46	SF 47	4
54	107	25.93	1.50	SA 47	4
62	92	22.41	1.73	SAF47	4
73	78	19.04	2.04		
82	70	17.00	2.28		
96	60	14.52	2.67		
102	56	13.60	2.85		
121	47	11.46	3.39		
74	78	18.85	1.09		
84	68	16.48	1.25	S 37	4
90	64	15.45	1.33	SF 37	4
102	56	13.63	1.51	SA 37	4
115	50	12.08	1.71	SAF37	4
135	42	10.27	2.01		

S

输出转速 Output speed r/min	输出扭矩 Output torque Nm	传动比 Ratio i	使用系数 Service factor f_B	机型号 Type Type	极数 Pole P
1.1kW					
1.7	4328	824	0.87		
2.0	3750	714	1.00	S 97R57	4
2.2	3288	626	1.14	SF 97R57	4
2.6	2826	538	1.33	SA 97R57	4
2.9	2542	484	1.48	SAF97R57	4
3.3	2206	420	1.70		
2.2	2547	624	0.84		
2.5	2512	558	0.85		
2.9	2341	485	0.92		
3.2	2285	435	0.94	S 87R57	4
3.7	1985	378	1.08	SF 87R57	4
4.3	1697	323	1.26	SA 87R57	4
5.0	1476	281	1.45	SAF87R57	4
5.5	1339	255	1.60		
6.3	1166	222	1.84		
6.8	1077	205	1.99		
6.4	1150	219	1.04	S 77R37 SF 77R37 SA 77R37 SAF77R37	4 4 4 4
3.0	2136	230.48	1.76	S 97 SF 97 SA 97 SAF97	8 8 8 8
3.3	1923	207.48	1.96		
3.6	1742	187.89	2.16		
3.9	1596	230.48	2.36	S 97 SF 97 SA 97 SAF97	6 6 6 6
4.4	1437	207.48	2.62		
4.8	1301	187.89	2.89		
6.3	999	222.00	2.14		
7.1	891	198.00	2.40	S 87 SF 87 SA 87 SAF87	4 4 4 4
8.4	749	166.43	2.86		
9.2	689	152.95	3.11		
10.3	612	135.83	3.50		
5.8	1085	241.09	1.10		
6.8	928	206.04	1.29		
7.4	850	188.89	1.40		
8.4	746	165.75	1.60	S 77 SF 77 SA 77 SAF77	4 4 4 4
8.9	707	157.08	1.69		
10	619	137.48	1.93		
11	558	123.86	2.14		
13	489	108.65	2.44		
15	432	95.88	2.77		
11	585	130.00	0.84		
12	515	114.38	0.95		
13	486	108.00	1.01		
15	414	91.96	1.18		
17	376	83.57	1.30		
19	341	72.39	1.43	S 67 SF 67 SA 67 SAF67	4 4 4 4
22	326	65.00	1.50		
23	284	63.00	1.63		
24	300	57.19	1.72		
26	284	54.00	1.72		
30	242	45.98	2.02		
34	220	41.79	2.23		
39	190	36.20	2.57		
44	165	31.50	2.96		
53	139	26.40	3.53		

输出转速 Output speed r/min	输出扭矩 Output torque Nm	传动比 Ratio i	使用系数 Service factor f_B	机型号 Type Type	极数 Pole P
1.1kW					
20	351	70.04	0.80		
21	328	66.89	0.86		
22	315	62.53	0.89		
26	284	54.05	0.99		
30	241	45.92	1.17		
34	215	41.00	1.31		
40	184	35.02	1.53	S 57 SF 57 SA 57 SAF57	4 4 4 4
43	181	32.80	1.56		
46	172	30.12	1.64		
54	157	26.11	1.80		
57	146	24.40	1.93		
66	127	21.09	2.23		
78	108	17.92	2.62		
88	96	16.00	2.94		
102	82	13.67	3.44		
109	77	12.80	3.67		
130	65	10.78	4.36		
46	182	30.33	0.88		
50	167	27.74	0.96		
54	156	25.93	1.03	S 47 SF 47 SA 47 SAF47	4 4 4 4
62	135	22.41	1.19		
74	114	19.04	1.40		
82	102	17.00	1.57		
96	87	14.52	1.84		
103	82	13.60	1.96		
122	69	11.46	2.33		
1.5kW					
2.0	4484	714	0.84		
2.2	4383	626	0.86	S 97R57 SF 97R57 SA 97R57 SAF97R57	4 4 4 4
2.6	3853	538	0.98		
2.9	3467	484	1.08		
3.3	3008	420	1.25		
3.7	2693	376	1.40		
4.3	2342	327	1.61		
2.9	2707	485	0.79		
3.2	2481	435	0.86		
3.7	2313	378	0.93	S 87R57 SF 87R57 SA 87R57 SAF87R57	4 4 4 4
4.3	2225	323	0.96		
5.0	2013	281	1.06		
5.5	1826	255	1.17		
6.3	1590	222	1.35		
6.8	1468	205	1.46		
3.0	2871	230.48	1.31	S 97 SF 97 SA 97 SAF97	8 8 8 8
3.3	2584	207.48	1.45		
3.7	2340	187.89	1.61		
4.1	2076	166.62	1.81		
4.0	2153	230.48	1.75	S 97 SF 97 SA 97 SAF97	6 6 6 6
4.4	1938	207.48	1.94		
4.9	1755	187.89	2.14		
5.5	1557	166.62	2.42		
6.1	1415	230.48	2.66	S 97 SF 97 SA 97 SAF97	4 4 4 4
6.7	1274	207.48	2.95		
7.5	1154	187.89	3.26		
4.1	2074	222.00	1.03	S 87 SF 87 SA 87 SAF87	6 6 6 6
4.6	1850	198.00	1.16		
5.5	1555	166.43	1.38		
6.1	1429	152.95	1.50		

1.5kW

输出转速 Output speed r/min	输出扭矩 Output torque N m	传动比 Ratio i	使用系数 Service factor f_B	机型号 Type Type	极数 Pole P
6.3	1363	222.00	1.56		
7.1	1216	198.00	1.76		
8.4	1022	166.43	2.10	S 87	4
9.2	939	152.95	2.28	SF 87	4
10	834	135.83	2.57	SA 87	4
12	746	121.44	2.87	SAF87	4
13	970	109.19	3.20		
15	582	94.77	3.68		
7.4	1160	188.89	1.03		
8.4	1018	165.75	1.17		
8.9	964	157.08	1.24		
10	844	137.48	1.41		
11	760	123.86	1.57		
13	667	108.65	1.79	S 77	4
15	589	95.88	2.03	SF 77	4
16	564	85.00	2.12	SA 77	4
18	522	78.78	2.29	SAF77	4
19	517	72.22	2.31		
22	454	63.38	2.63		
23	430	60.06	2.78		
27	377	52.57	3.17		
30	339	47.36	3.52		
34	298	41.54	4.01		
17	513	83.57	0.95		
19	466	72.39	1.05		
22	444	65.00	1.10		
23	410	63.00	1.19		
24	387	57.19	1.26		
26	367	54.00	1.26		
30	329	45.98	1.48		
34	299	41.79	1.63	S 67	4
39	259	36.20	1.89	SF 67	4
44	226	31.50	2.17	SA 67	4
53	216	36.40	2.26	SAF67	4
59	195	23.83	2.51		
67	171	20.92	2.86		
71	162	19.80	3.02		
83	138	16.86	3.54		
91	125	15.32	3.90		
106	109	13.27	4.50		
121	95	11.55	5.17		
43	247	32.80	1.20		
46	235	30.12	1.14		
54	214	26.11	1.32		
57	200	24.40	1.41	S 57	4
66	173	21.09	1.63	SF 57	4
78	147	17.92	1.92	SA 57	4
88	131	16.00	2.15	SAF57	4
102	112	13.67	2.52		
109	105	12.80	2.69		
130	88	10.78	3.20		
96	119	14.52	1.35	S 47	4
103	111	13.60	1.44	SF 47	4
122	94	11.46	1.71	SA 47	4
				SAF47	4

2.2kW

输出转速 Output speed r/min	输出扭矩 Output torque N m	传动比 Ratio i	使用系数 Service factor f_B	机型号 Type Type	极数 Pole P
3.4	4350	420	0.86	S 97R57	4
3.8	3894	376	0.97	SF 97R57	4
4.3	3387	327	1.11	SA 97R57	4
4.9	2972	287	1.26	SAF97R57	4
5.6	2610	252	1.44		
4.1	3091	230.48	1.22	S 97	6
4.5	2782	207.48	1.35	SF 97	6
5.0	2520	187.89	1.49	SA 97	6
				SAF97	6
6.2	2046	230.48	1.84		
6.8	1842	207.48	2.04		
7.6	1668	187.89	2.25		
8.5	1479	166.62	2.54	S 97	4
9.4	1337	150.64	2.81	SF 97	4
11	1133	127.68	3.32	SA 97	4
13	990	111.52	3.80	SAF97	4
15	863	93.27	4.54		
17	828	83.31	4.36		
6.4	1971	222.00	1.08		
7.2	1758	198.00	1.22		
8.5	1477	166.43	1.45		
9.3	1358	152.95	1.58		
10	1206	135.83	1.78		
12	1078	121.44	1.99	S 87	4
13	969	109.19	2.21	SF 87	4
15	841	94.77	2.55	SA 87	4
17	753	84.86	2.74	SAF87	4
19	733	75.63	2.84		
20	700	70.40	3.06		
21	630	67.62	3.40		
23	625	60.80	3.43		
27	547	52.77	3.92		
10	1220	137.48	0.98		
11	1100	123.86	1.09		
13	965	108.65	1.24		
15	851	95.88	1.40		
17	755	85.00	1.46		
18	816	78.78	1.58		
20	748	72.22	1.60		
22	656	63.38	1.82	S 77	4
24	622	60.06	1.92	SF 77	4
27	544	52.57	2.19	SA 77	4
30	491	47.36	2.43	SAF77	4
34	430	41.54	2.78		
39	380	36.66	3.14		
44	337	32.50	3.55		
51	307	27.75	3.89		
55	287	25.93	4.15		
62	269	22.75	4.43		
66	255	21.56	4.68		
31	476	45.98	1.03		
34	433	41.79	1.13		
39	375	36.20	1.30		
45	326	31.50	1.50		
54	312	26.40	1.56	S 67	4
60	282	23.83	1.73	SF 67	4
68	248	20.97	1.97	SA 67	4
72	234	19.80	2.09	SAF67	4
84	200	16.86	2.45		
93	181	15.32	2.70		
107	157	13.27	3.11		
123	137	11.55	3.58		

输出转速 Output speed r/min	输出扭矩 Output torque N m	传动比 Ratio i	使用系数 Service factor f_B	机型号 Type Type	极数 Pole P
2.2kW					
89	189	16.00	1.49	S 57	4
104	162	13.67	1.74	SF 57	4
111	152	12.80	1.86	SA 57	4
132	128	10.78	2.21	SAF57	4
3kW					
4.9	4053	287	0.93	S 97R57 SF 97R57 SA 97R57 SAF97R57	4 4 4 4
6.2	2790	230.48	1.35		
6.8	2512	207.48	1.50		
7.6	2275	187.89	1.65		
8.5	2017	166.62	1.86	S 97 SF 97 SA 97 SAF97	4 4 4 4
9.4	1824	150.64	2.06		
11	1546	127.68	2.43		
13	1350	111.52	2.79		
15	1129	93.27	3.20		
17	1177	83.31	3.33		
18	978	80.75	3.85		
8.5	2015	166.43	1.06		
9.3	1852	152.95	1.16		
10	1644	135.83	1.30		
12	1470	121.44	1.46		
13	1322	109.19	1.62		
15	1147	94.77	1.87		
17	1027	84.86	2.01	S 87 SF 87 SA 87 SAF87	4 4 4 4
19	1068	75.63	2.09		
20	955	70.40	2.24		
21	859	67.62	2.50		
23	852	60.80	2.51		
27	745	52.77	2.88		
30	696	47.25	3.08		
33	667	43.13	3.21		
36	617	39.20	3.47		
37	554	38.25	3.38		
42	481	34.09	4.45		
17	1113	85.00	1.07		
18	1029	78.78	1.16		
20	1020	72.22	1.17		
22	895	63.38	1.33		
24	848	60.06	1.41		
27	742	52.57	1.61		
30	669	47.36	1.79		
34	587	41.54	2.04	S 77 SF 77 SA 77 SAF77	4 4 4 4
39	518	36.66	2.31		
44	459	32.50	2.60		
51	419	27.75	2.85		
55	392	25.93	3.05		
62	367	22.75	3.25		
66	348	21.56	3.43		
75	305	18.87	3.92		
84	274	17.00	4.35		
95	241	14.91	4.96		
108	212	13.16	5.62		
122	188	11.67	6.34		
143	161	9.96	7.43		

输出转速 Output speed r/min	输出扭矩 Output torque N m	传动比 Ratio i	使用系数 Service factor f_B	机型号 Type Type	极数 Pole P
3kW					
39	511	36.20	0.96		
45	445	31.50	1.10		
54	426	26.40	1.15		
60	385	23.83	1.27	S 67 SF 67 SA 67 SAF67	4 4 4 4
68	338	20.97	1.44		
72	320	19.80	1.53		
84	272	16.86	1.80		
93	247	15.32	1.98		
107	214	13.27	2.28		
123	186	11.55	2.62		
104	221	13.67	1.28	S 57 SF 57 SA 57 SAF57	4 4 4 4
111	207	12.80	1.36		
132	174	10.78	1.62		
4kW					
6.2	3668	230.48	1.02		
6.9	3302	207.48	1.14		
7.7	2991	187.89	1.26		
8.6	2652	166.62	1.42		
9.6	2398	150.64	1.57	S 97 SF 97 SA 97 SAF97	4 4 4 4
11	2032	127.68	1.85		
13	1775	111.52	2.12		
15	1547	93.27	2.43		
17	1485	83.31	2.53		
18	1399	80.75	2.93		
19	1285	75.32	2.69		
23	1185	63.84	3.17		
26	1035	55.76	3.63		
12	1933	121.44	1.11		
13	1738	109.19	1.23		
15	1508	94.77	1.42		
17	1404	84.86	1.53		
19	1351	75.63	1.59		
20	1256	70.40	1.71		
21	1129	67.62	1.90		
24	1121	60.80	1.91	S 87 SF 87 SA 87 SAF87	4 4 4 4
27	980	52.77	2.19		
30	915	47.25	2.34		
33	877	43.13	2.44		
37	812	39.20	2.64		
38	728	38.25	2.94		
42	682	34.09	3.14		
45	633	32.15	3.39		
49	627	29.55	3.42		
55	557	26.24	3.85		
61	498	23.46	4.30		
24	1115	60.06	1.07		
27	976	52.57	1.22		
30	879	47.36	1.36		
35	771	41.54	1.55		
39	681	36.66	1.75		
44	604	32.50	1.98		
52	550	27.75	2.17	S 77 SF 77 SA 77 SAF77	4 4 4 4
56	515	25.93	2.32		
63	483	22.75	2.47		
67	458	21.56	2.61		
76	400	18.87	2.98		
85	361	17.00	3.31		
97	316	14.91	3.77		
109	279	13.16	4.28		
123	248	11.67	4.82		
145	211	9.96	5.65		

输出转速 Output speed r/min	输出扭矩 Output torque N m	传动比 Ratio i	使用系数 Service factor f_B	机型号 Type Type	极数 Pole P
4kW					
73	420	19.80	1.16	S 67	4
85	358	16.86	1.37	SF 67	4
94	325	15.32	1.50	SA 67	4
109	282	13.27	1.74	SAF67	4
125	245	11.55	1.99		
5.5kW					
8.6	3647	166.62	1.03		
9.6	3297	150.64	1.14		
11	2794	127.68	1.35		
13	2441	111.52	1.54		
15	2127	93.27	1.77	S 97	4
17	2041	83.31	1.84	SF 97	4
18	1923	80.75	1.96	SA 97	4
19	1767	75.32	2.13	SAF97	4
23	1630	63.84	2.31		
26	1424	55.76	2.64		
31	1191	46.64	3.16		
36	1031	40.38	3.65		
17	1931	84.86	1.11		
19	1857	75.63	1.15		
20	1727	70.40	1.24		
21	1552	67.62	1.38		
24	1541	60.80	1.39		
27	1347	52.77	1.59		
30	1259	47.25	1.70		
33	1206	43.13	1.78		
37	1116	39.20	1.92	S 87	4
38	1001	38.25	2.14	SF 87	4
42	938	34.09	2.28	SA 87	4
45	870	32.15	2.46	SAF87	4
49	862	29.55	2.49		
55	766	26.24	2.80		
61	685	23.46	3.13		
68	615	21.09	3.48		
79	534	18.31	4.01		
88	478	16.39	4.48		
106	397	13.60	5.40		
122	345	11.83	6.21		
35	1061	41.54	1.13		
39	936	36.66	1.28		
44	830	32.50	1.44		
52	757	27.75	1.58		
56	709	25.93	1.69		
63	664	22.75	1.80	S 77	4
67	629	21.56	1.90	SF 77	4
76	551	18.87	2.17	SA 77	4
85	496	17.00	2.41	SAF77	4
97	435	14.91	2.74		
109	384	13.16	3.11		
123	341	11.67	3.51		
145	291	9.96	4.11		
94	447	15.32	1.09	S 67	4
109	387	13.27	1.26	SF 67	4
125	337	11.55	1.45	SA 67	4
				SAF67	4

输出转速 Output speed r/min	输出扭矩 Output torque N m	传动比 Ratio i	使用系数 Service factor f_B	机型号 Type Type	极数 Pole P
7.5kW					
13	3304	111.52	1.14		
16	2880	93.27	1.31		
17	2764	83.31	1.36		
18	2604	80.75	1.44		
19	2393	75.32	1.57		
23	2207	63.84	1.70	S 97	4
26	1928	55.76	1.95	SF 97	4
31	1612	46.64	2.33	SA 97	4
36	1438	40.38	2.62	SAF97	4
40	1396	36.39	2.69		
45	1294	32.76	2.91		
49	1172	29.67	3.21		
55	1039	26.31	3.62		
61	940	23.79	4.00		
72	796	20.16	4.72		
31	1704	47.25	1.26		
34	1633	43.13	1.31		
37	1511	39.20	1.42		
38	1355	38.25	1.58		
43	1270	34.09	1.69		
45	1178	32.15	1.82	S 87	4
49	1167	29.55	1.84	SF 87	4
56	1037	26.24	2.07	SA 87	4
62	927	23.46	2.31	SAF87	4
69	833	21.09	2.57		
80	723	18.31	2.96		
89	648	16.39	3.31		
107	537	13.60	3.99		
123	467	11.83	4.59		
53	1024	27.75	1.17		
56	959	25.93	1.24		
64	899	22.75	1.33		
68	852	21.56	1.40	S 77	4
77	746	18.87	1.60	SF 77	4
86	672	17.00	1.78	SA 77	4
98	589	14.91	2.03	SAF77	4
111	520	13.16	2.30		
125	461	11.67	2.59		
147	394	9.96	3.03		
11kW					
26	2808	55.76	1.34		
31	2349	46.64	1.60		
36	2095	40.38	1.80		
40	2034	36.39	1.85		
45	1886	32.76	1.99	S 97	4
49	1708	29.67	2.20	SF 97	4
55	1514	26.31	2.48	SA 97	4
61	1369	23.79	2.75	SAF97	4
72	1160	20.16	3.24		
83	1014	17.61	3.71		
99	848	14.73	4.43		
115	734	12.75	5.12		
56	1510	26.24	1.42		
62	1350	23.46	1.59	S 87	4
69	1214	21.09	1.77	SF 87	4
80	1054	18.31	2.03	SA 87	4
89	943	16.39	2.27	SAF87	4
107	783	13.60	2.74		
123	681	11.83	3.15		

输出转速 Output speed r/min	输出扭矩 Output torque N m	传动比 Ratio i	使用系数 Service factor f_B	机型号 Type Type	极数 Pole P	输出转速 Output speed r/min	输出扭矩 Output torque N m	传动比 Ratio i	使用系数 Service factor f_B	机型号 Type Type	极数 Pole P
15kW											
31	3203	46.64	1.17	S 97 SF 97 SA 97 SAF97	4 4 4 4						
36	2856	40.38	1.32								
40	2773	36.39	1.36								
45	2571	32.76	1.46								
49	2329	29.67	1.61								
55	2065	26.31	1.82								
61	1867	23.79	2.01								
72	1582	20.16	2.38								
83	1382	17.61	2.72								
99	1156	14.73	3.25								
115	1001	12.75	3.76								
89	1287	16.39	1.67	S 87 SF 87 SA 87 SAF87	4 4 4 4						
107	1068	13.60	2.01								
123	929	11.83	2.31								
18.5kW											
40	3499	36.39	1.07	S 97 SF 97 SA 97 SAF97	4 4 4 4						
45	3150	32.76	1.19								
50	2853	29.67	1.32								
56	2530	26.31	1.49								
62	2287	23.79	1.64								
73	1938	20.16	1.94								
83	1693	17.61	2.22								
100	1416	14.73	2.65								
115	1226	12.75	3.07								
22kW											
56	3008	26.31	1.25	S 97 SF 97 SA 97 SAF97	4 4 4 4						
62	3720	23.79	1.38								
73	2305	20.16	1.63								
83	2014	17.61	1.87								
100	1684	14.73	2.23								
115	1458	12.75	2.58								

Mamax Permissible torque Nm	输出转速 Output speed r/min	传动比 Ratio i	机 型 号 Type Type	功率 Power KW/4p
90	7.8	179	S 37R17 SF 37R17 SA 37R17 SAF37R17	0.18
	8.8	158		
	9.7	144		
	12	118		
	13	110		0.25
170	3.6	338	S 47R17 SF 47R17 SA 47R17 SAF47R17	0.18
	4.1	336		
	4.7	294		
	5.4	257		0.25
	6.1	229		
	7.0	200		
	7.4	187		
	8.4	165		
300	2.4	574	S 57R17 SF 57R17 SA 57R17 SAF57R17	0.18
	2.7	506		
	3.2	438		
	3.6	388		
	4.1	336		0.25
	4.7	294		
	5.2	269		
	6.1	229		0.37
	6.8	204		
	7.4	187		
	8.4	165		0.55
	11	131		
520	1.3	1045	S 67R37 SF 67R37 SA 67R37 SAF67R37	0.18
	1.5	914		
	1.7	809		
	2.0	712		
	2.6	615		0.25
	2.6	543		
	3.0	469		0.37
	3.3	424		
	3.8	356		
	4.4	319		0.55
	4.9	281		
	5.7	246		
	6.3	221		
	7.0	198		0.75
1270	0.45	3098	S 77R37 SF 77R37 SA 77R37 SAF77R37	0.18
	0.67	2083		
	0.77	1813		
	0.80	1745		
	0.87	1600		
	1.0	1404		0.25
	1.1	1245		
	1.3	1100		
	1.5	954		0.37
	1.7	837		
	1.9	714		
	2.2	637		0.55
	2.4	574		
	2.8	499		
	3.2	438		0.75
	3.6	389		
	4.3	327		1.1
	4.8	289		
	5.6	250		
	6.4	219		

Mamax Permissible torque Nm	输出转速 Output speed r/min	传动比 Ratio i	机 型 号 Type Type	功率 Power KW/4p
2280	0.24	5875	S 87R57 SF 87R57 SA 87R57 SAF87R57	0.18
	0.27	5187		
	0.30	4606		
	0.36	3872		0.25
	0.40	3475		
	0.48	2905		
	0.54	2586		0.37
	0.60	2335		
	0.68	2054		
	0.76	1824		0.55
	0.85	1631		
	1.0	1332		
	1.2	1191		
	1.3	1032		0.75
	1.5	930		
	1.7	831		
	1.9	719		1.1
	2.2	624		
	2.5	558		
	2.9	485		1.5
	3.2	435		
	3.7	378		
	4.4	323		2.2
	5.1	281		
4000	0.16	8608	S 97R57 SF 97R57 SA 97R57 SAF97R57	0.18
	0.18	7554		
	0.21	6640		
	0.24	5780		
	0.28	4937		
	0.31	4444		0.25
	0.35	4017		
	0.40	3453		
	0.45	3108		0.37
	0.52	2654		
	0.60	2329		
	0.67	2081		0.55
	0.75	1860		
	0.88	1574		
	1.0	1394		0.75
	1.1	1223		
	1.3	1070		
	1.5	928		1.1
	1.7	824		
	2.0	714		1.5
	2.2	626		
	2.6	538		
	2.9	484		2.2
	3.4	420		
	3.8	376		
	4.3	327		3
	4.9	287		
	5.7	252		4
	6.6	219		

表上所配功率均有超载，按实际条件确定的转扭不得大于减速机额定转扭。

The power are all overload in the table.The decided torque according to operating condition should not more than gear units' nominal torque.

S

S

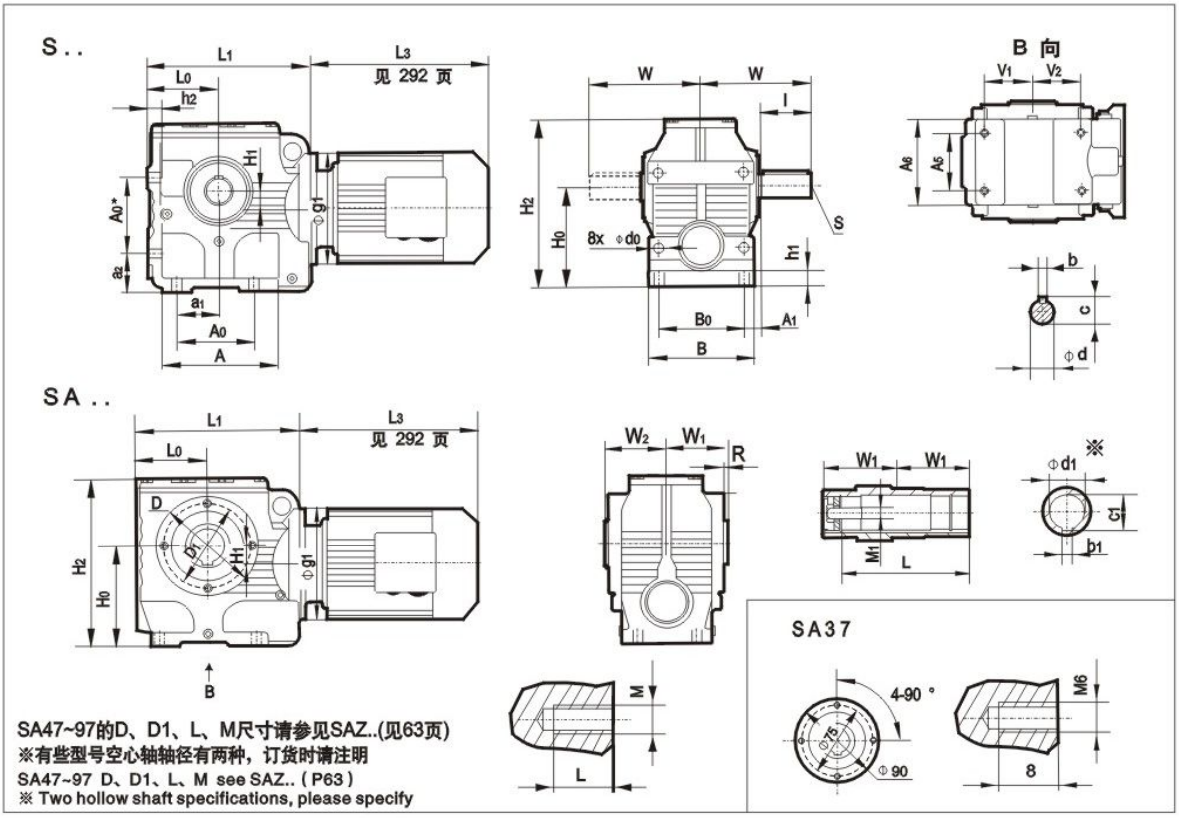

型号 Type	安装尺寸								轴伸尺寸					外型尺寸							
	H_0	A_0	B_0	A_1	a_1	a_2	L_0	d_0	d	l	b	c	S	L_1	A	B	W	h_1	h_2	H_1	H_2
S37	80	63	90	15	35	40	63	9	20k6	40	6	22.5	M6	143	89	108	100	10	10	0	143
S47	100	80	100	15	35	35	75	11	25k6	50	8	28	M10	171	112	120	115	15	12	8	165
S57	112	100	110	19	45	35	80	11	30k6	60	8	33	M10	187	130	136	134	15	12	20	189
S67	140	130	130	25	60	40	106	13.5	35k6	70	10	38	M12	241	175	160	160	20	15	22	236
S77	180	135	150	30	75	70	125	17.5	45k6	90	14	48.5	M16	287	204	185	195	25	25	34	301
S87	225	180	200	35	92	82	150	22	60m6	120	18	64	M20	340	247	250	255	30	30	37.5	368
S97	280	235	250	30	115	90	180	26	70m6	140	20	74.5	M20	420	320	300	295	35	35	52	455

★在 S37 时此 A0 为 80 。 S37 A0 =80

型号 Type	安装尺寸						轴伸尺寸					外型尺寸					
	L_0	H_0	R	V_1	V_2	A_5	b_1	c_1	d_1	L	M_1	H_2	L_1	W_2	W_1	A_6	g_1
SA37	63	82	3	-	-	-	6	22.8	20H7	104	M6x16	131	143	62.5	60	80	120
SA47	75	100	2.5	35	52	60	8	28.3	25H7	105	M10x25	179	171	63	60	94	120
								33.3	30H7								
SA57	80	112	3	58.5	58.5	60	8	33.3	30H7	132		189	187	78	75	100	120
							10	38.3	35H7		M12x30						
SA67	107	140	3.5	71.5	80.5	88	12	43.3	40H7	144	M16x40	236	242	87	84	128	160
							14	48.8	45H7								
SA77	125	180	4	85	85	102	14	53.8	50H7	180	M16x45	301	287	108	105	154	200
							18	64.4	60H7								
SA87	150	225	5	115	110	118	18	64.4	60H7	220	M20x50	368	340	128	125	194	250
							20	74.9	70H7								
SA97	180	280	5	135	113	160	20	74.9	70H7	260		455	420	149	145	236	300
							25	95.4	90H7		M24x60						

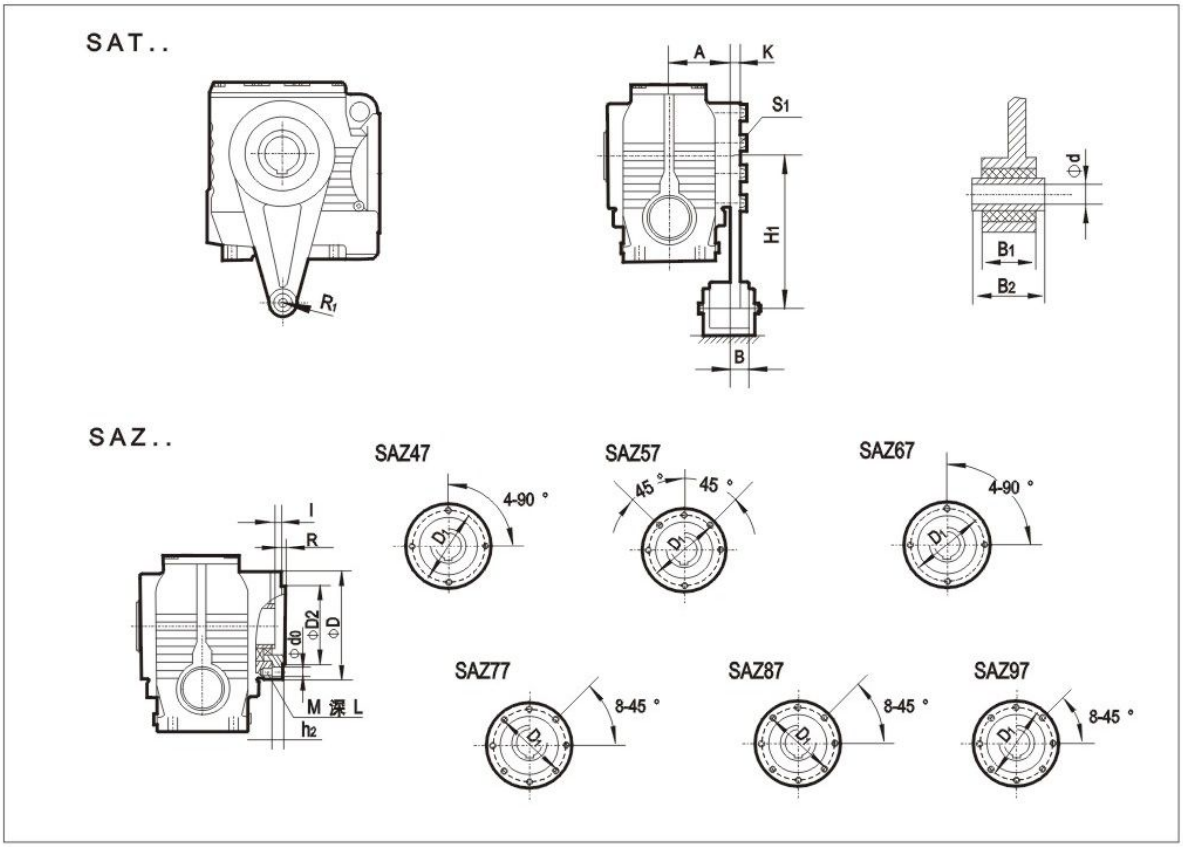

型号 Type	安 装 尺 寸			外 型 尺 寸					
	H_1	S_1	d	B	B_1	B_2	K	R_1	A
SAT37	110	M6x16	10.4 ± 0.1	26	31	$36_{-0.3}$	10	21	57
SAT47	130	M8x25	10.4 ± 0.1	20.5	31	$36_{-0.3}$	15	21	57.5
SAT57	160	M8x25	10.4 ± 0.1	18.5	31	$36_{-0.3}$	15	21	72
SAT67	200	M12x35	10.4 ± 0.1	19.5	31	$36_{-0.3}$	18	21	80.5
SAT77	250	M12x35	16.4 ± 0.08	32.5	54	$60_{-0.3}$	18	30	101
SAT87	310	M16x45	16.4 ± 0.08	25.5	54	$60_{-0.3}$	24	30	120
SAT97	380	M16x50	25 ± 0.08	33	72	$80_{-0.3}$	26	40	140

型号 Type	安 装 尺 寸						轴伸尺寸	外 型 尺 寸		
	L	D_1	D_2	M	l	R	L	d_0	h_2	D
SAZ47	12	Φ 115	95j6	M8	8.5	3	8.5	9	11	130
SAZ57	12	Φ 102	80j6	M8	8	3	8	9	11	120
SAZ67	20	Φ 130	105j6	M12	9.5	3.5	9.5	13.5	13	155
SAZ77	—	Φ 155	125j6	—	14.5	4	14.5	M12	18.5	180
SAZ87	—	Φ 180	150j6	—	18.5	5	18.5	M16	23.5	215
SAZ97	—	Φ 220	180j6	—	18.5	5	18.5	M16	23.5	260

注：其余尺寸请参见 SA..(见 62 页) 。(other dimensions see SA..(P62))

S

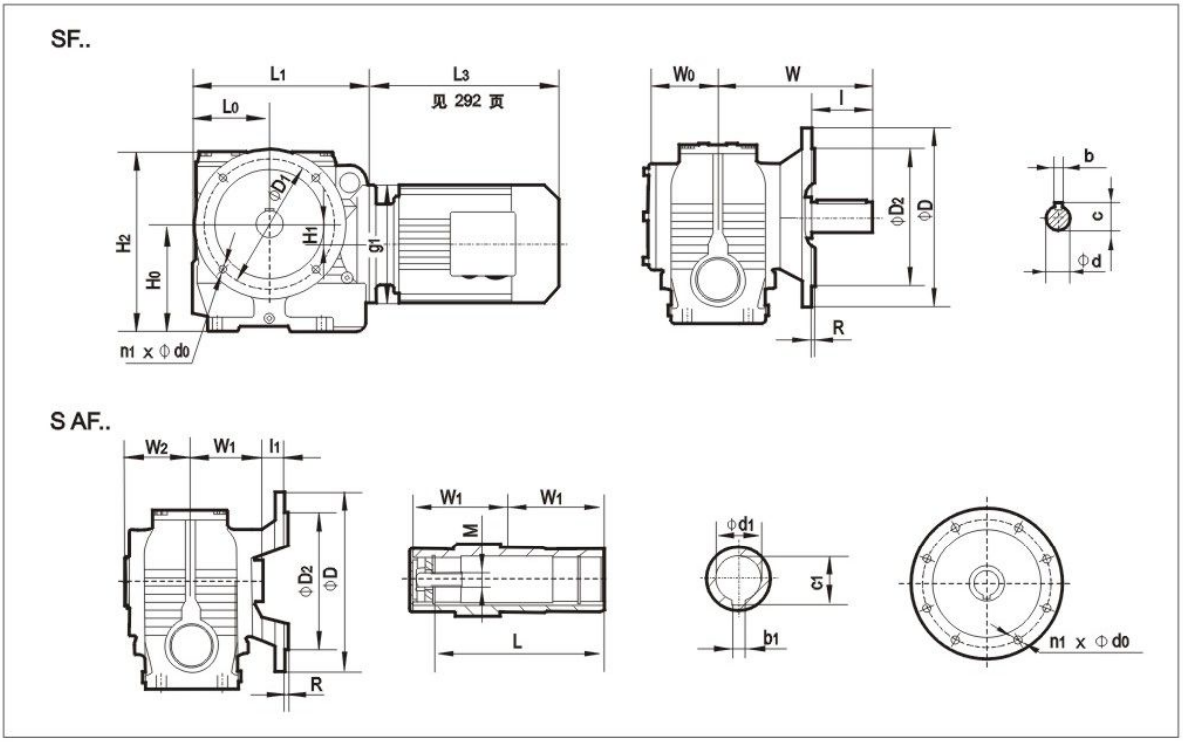

型号 Type	安装尺寸					轴伸尺寸				外型尺寸								
	R	D_1	D_2	n_1	d_0	l	b	d	c	L_0	L_1	H_0	H_2	D	W_0	W	g_1	H_1
SF37	3 3.5	100 130	80j6 110j6	4	6.6 9	40	6	20k6	22.5	63	143	82	137	120 160	57	115	120	0
SF47	3.5	130	110j6	4	9	50	8	25k6	28	75	171	100	179	160	57.5	133.5	120	8
SF57	3.5	165	130j6	4	11	60	8	30k6	33	80	187	112	189	200	72	160	120	20
SF67	3.5	165	130j6	4	11	70	10	35k6	38	107	242	140	236	200	80.5	190	160	22
SF77	4	215	180j6	4	13.5	90	14	45k6	48.5	125	287	180	301	250	121	232	200	34
SF87	5	300	250h6	4	17.5	120	18	60m6	64	150	340	225	368	350	145	290	250	37.5
SF97	5	400	350h6	8	17.5	140	20	70m6	74.5	180	420	280	455	450	165	340	300	52

型号 Type	安装尺寸		轴伸尺寸							外型尺寸	
	D_2	D	l_1	d_1	c_1	b_1	R	M	L	W_2	W_1
SAF37	80j6 110j6	120 160	15	20H7	22.8	6	3 3.5	M6 x 16	104	62.5	60
SAF47	110j6	160	24	25H7 30H7	28.3 33.3	8 8	3.5	M10 x 25 M10 x 25	105	63	60
SAF57	130j6	200	25	30H7 35H7	33.3 38.3	8 10	3.5	M10 x 25 M12 x 30	132	78	75
SAF67	130j6	200	42.5	40H7 45H7	43.3 48.8	12 14	3.5	M16 x 40 M16 x 40	144	87	84
SAF77	180j6	250	45.5	50H7 60H7	53.8 64.4	14 18	4	M16 x 45 M20 x 50	180	108	105
SAF87	250h6	350	52.5	60H7 70H7	64.4 74.9	18 20	5	M20 x 50 M20 x 50	220	128	125
SAF97	350h6	450	60	70H7 90H7	74.9 95.4	20 25	5	M20 x 50 M24 x 60	260	149	145

S (SF 、 SA 、 SAF 、 SAZ)S..

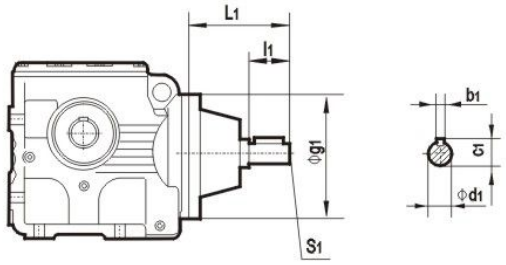

S (SF 、 SA 、 SAF 、 SAZ)..R..

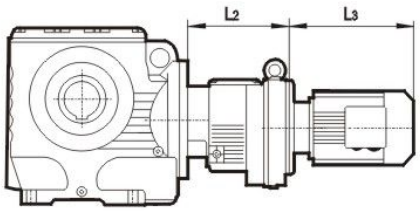

型号 Type	d_1	L_1	l_1	S_1	c_1	b_1	g_1
S..S37	16k6	115	40	M5	18	5	120
S..S47	16k6	115	40	M5	18	5	120
S..S57	16k6	115	40	M5	18	5	120
S..S67	19k6	120	40	M6	21.5	6	160
S..S77	24k6	140	50	M8	27	8	200
S..S87	28k6	180	60	M10	31	8	250
S..S97	38k6	220	80	M12	41	10	300

型号 Type	电机 Motor	L_2	L_3
S..37R17	$Y_{2}63$..	175	< 208
S..47R17	$Y_{2}71$..	175	< 266
S..57R17	$Y_{2}80$..	175	< 272
S..67R37 S..77R37	$Y_{2}63$..	157	< 208
	$Y_{2}71$..	157	< 266
	$Y_{2}80$..	157	< 272
	$Y_{2}90$..	157	< 320

型号 Type	电机 Motor	L_2	L_3
S..87R57	$Y_{2}63$..	187	< 198
	$Y_{2}71$..	187	< 266
	$Y_{2}80$..	187	< 272
S..97R57	$Y_{2}90$..	187	< 320
	$Y_{2}100L$..	187	< 350
	$Y_{2}112M$..	187	< 375

注：其余尺寸请参见相对应型号见 62 页到 64 页。(other dimensions see P62~P64)

S

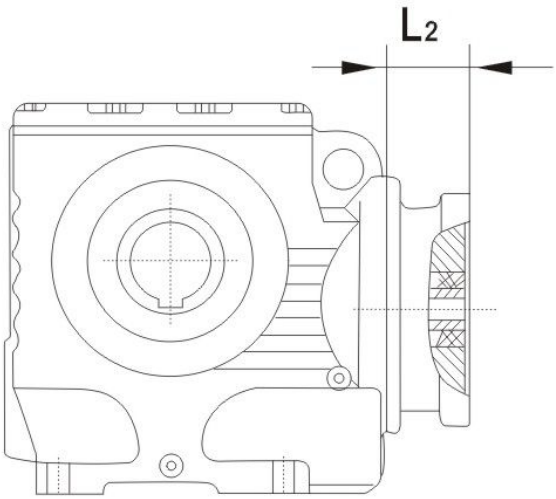

联接法兰 “L_2”长度(电机需自配时需加联接法兰)

When equipping the user's motor or the special one,
the flange is required to connected.

减速机型号 Reducer / 电机机座号 motor	S..37,S..47 S..57	S..67	S..77	S..87	S..97				
63	71	81	81						
71	71	81	81						
80	71	81	81	86					
90S	71	81	81	86					
90L	71	81	81	86					
100		93	93	71	101				
112M		93	93	71	101				
132S		101	101	101	101				
132M		101	101	101	101				
160M			126	126	126				
160L			126	126	126				
180M				126	126				
180L				126	126				
200									
225S									
225M									